# Spinning
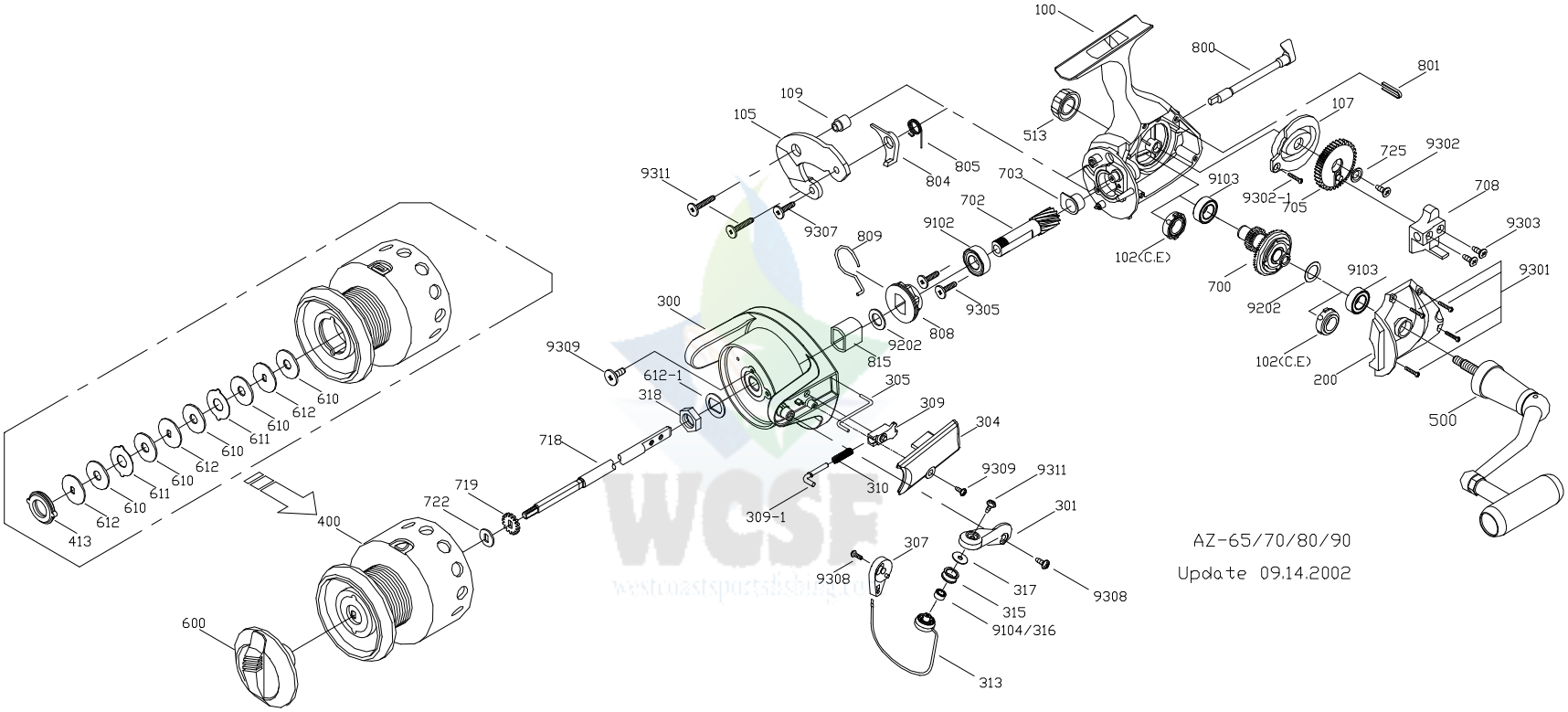
| Spinning | AZ-65,90 | |
|---|---|---|