Please order by parts number, not key number
Veuillez indiquer le numéro de la pièce (Non "Key" No.)

DAIWA

SPINNING REEL

SWF1500-4000-2B

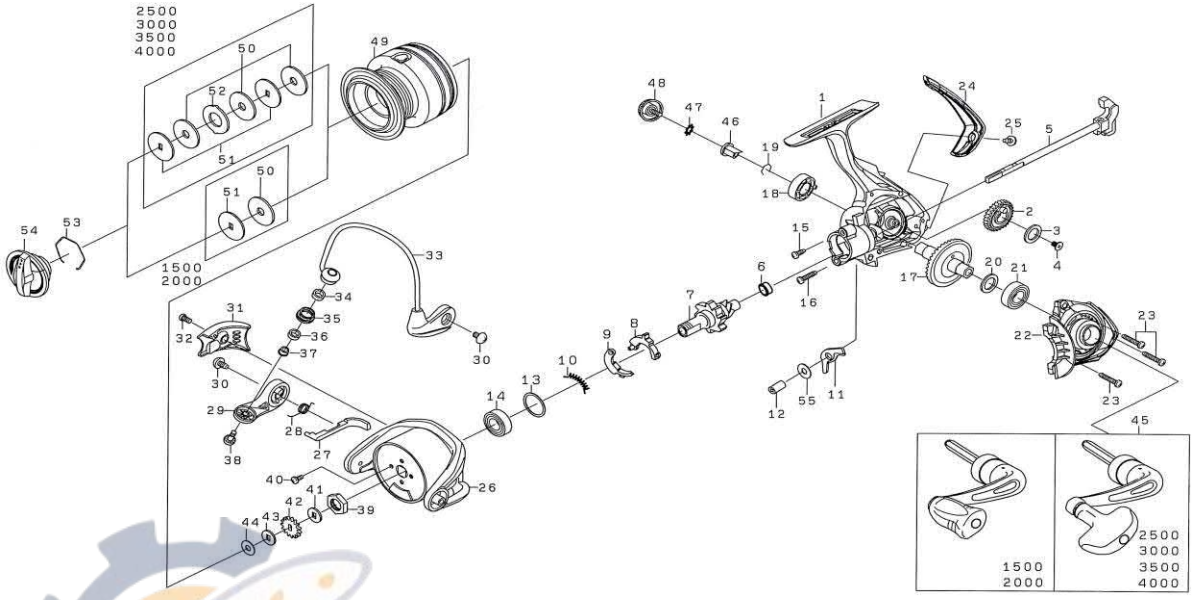

Key No.	Part Name	SWF1500-2B	SWF2000-2B	SWF2500-2B	SWF3000-2B	SWF3500-2B	SWF4000-2B
1	BODY	Q17-3301	Q17-3301	Q16-1102	Q16-1102	Q17-4701	Q17-4701
2	OSC GEAR	Q17-3401	Q17-3401	Q16-1201	Q16-1201	Q17-4801	Q17-4801
3	WASHER	375-3000	375-3000	375-3000	375-3000	375-8500	375-8500
4	SCREW (A)	Q16-1301	Q16-1301	Q16-1301	Q16-1301	Q17-6601	Q17-6601
5	MAIN SHAFT	Q17-3501	Q17-3501	Q16-1401	Q16-1401	Q17-4901	Q17-4901
6	COLLAR (A)	Q16-1701	Q16-1701	Q16-1701	Q16-1701	Q17-5201	Q17-5201
7	PINION GEAR	G98-0805	G98-0805	G98-0804	G98-0804	G98-6402	G98-6402
8	COLLAR (B)	Q16-1801	Q16-1801	Q16-1801	Q16-1801	Q16-1801	Q16-1801
9	COLLAR ©	Q16-1901	Q16-1901	Q16-1901	Q16-1901	Q16-1901	Q16-1901
10	SPRING	Q16-2001	Q16-2001	Q16-2001	Q16-2001	Q16-2001	Q16-2001
11	A/R PAWL	Q16-2101	Q16-2101	Q16-2101	Q16-2101	Q16-2101	Q16-2101
12	A/R PAWL COLLAR	Q17-0801	Q17-0801	Q17-0801	Q17-0801	Q17-0801	Q17-0801
13	WASHER	H29-5201	H29-5201	H29-5201	H29-5201	H29-5201	H29-5201
14	BALL BEARING	H11-0101	H11-0101	H11-0101	H11-0101	H11-0101	H11-0101
15	SCREW	G41-0601	G41-0601	G41-0601	G41-0601	G41-0601	G41-0601
16	SCREW	G98-0501	G98-0501	G98-0501	G98-0501	G98-0501	G98-0501
17	DRIVE GEAR	Q16-2201	Q16-2201	Q16-2201	Q16-2201	Q17-5301	Q17-5301
18	COLLAR	H02-2001	H02-2001	H02-2001	H02-2001	Q17-5401	Q17-5401
19	BEARING RET	G47-2401	G47-2401	G47-2401	G47-2401	G52-5101	G52-5101
20	WASHER	375-8500	375-8500	375-8500	375-8500	373-7800	373-7800
21	BALL BEARING	G46-7302	G46-7302	G46-7302	G46-7302	G52-3401	G52-3401
22	SIDE COVER	Q17-3801	Q17-3801	Q16-2302	Q16-2302	Q17-5501	Q17-5501
23	SCREW	G11-5001	G11-5001	G11-5001	G11-5001	G11-5001	G11-5001
24	REAR COVER	Q17-3901	Q17-3901	Q16-2401	Q16-2401	Q17-5601	Q17-5601
25	SCREW	G27-0801	G27-0801	G27-0801	G27-0801	G27-0801	G27-0801
26	ROTOR	G86-1153	G86-1153	G84-1963	G84-1963	G84-4152	G84-4152
27	BAIL TRIP LEVER	G86-1201	G86-1201	G84-2001	G84-2001	G84-4201	G84-4201
28	BAIL SPRING	F77-7901	F77-7901	F80-0701	F80-0701	F80-0701	F80-0701
29	BAIL ARM	G83-8801	G83-8801	G83-8801	G83-8801	G83-8801	G83-8801
30	SCREW	G20-5001	G20-5001	G20-5001	G20-5001	G20-5001	G20-5001
31	COVER	G86-1302	G86-1302	G84-2102	G84-2102	G84-4302	G84-4302
32	SCREW	G27-0801	G27-0801	G27-0801	G27-0801	G27-0801	G27-0801
33	BAIL	G89-0201	G89-0201	G89-2201	G89-2201	G90-6701	G90-6701
34	COLLAR	G87-4201	G87-4201	G87-4201	G87-4201	G87-4201	G87-4201
35	LINE ROLLER	F62-5005	F62-5005	F62-5005	F62-5005	F62-5005	F62-5005
36	COLLAR	G87-4301	G87-4301	G87-4301	G87-4301	G87-4301	G87-4301
37	COLLAR	G15-2502	G15-2502	G15-2502	G15-2502	G15-2502	G15-2502
38	SCREW	G19-5602	G19-5602	G19-5602	G19-5602	G19-5602	G19-5602
39	ROTOR NUT	G12-3301	G12-3301	G12-3301	G12-3301	G12-3301	G12-3301
40	SCREW	G62-7701	G62-7701	G62-7701	G62-7701	G62-7701	G62-7701
41	WASHER	H11-8501	H11-8501	H11-8501	H11-8501	H11-8501	H11-8501
42	CLICK GEAR	G83-9301	G83-9301	G83-9301	G83-9301	G83-9301	G83-9301
43	WASHER	E46-7101	E46-7101	E46-7101	E46-7101	E46-7101	E46-7101
44	WASHER	E39-8000	E39-8000	E39-8000	E39-8000	E39-8000	E39-8000
45	HANDLE ASSEMBLY	Q17-4001	Q17-4001	Q16-2501	Q16-2501	Q17-5701	Q17-5701
46	HANDLE COLLAR	F72-1001	F72-1001	F72-1001	F72-1001	F72-1202	F72-1202
47	LOCK WASHER	160-8401	160-8401	160-8401	160-8401	160-8401	160-8401
48	HANDLE SCREW	Q13-2401	Q13-2401	Q13-2401	Q13-2401	Q13-6101	Q13-6101
49~53	BODY	Q17-4401	Q17-4101	Q16-2801	Q17-2801	Q17-6301	Q17-5901
50	DRAG WASHER	E13-6001	E13-6001	E13-6001	E13-6001	E13-6001	E13-6001
51	KEY WASHER	E46-7201	E46-7201	E46-7201	E46-7201	E46-7201	E46-7201
52	EARED WASHER	---------	---------	373-3606	373-3606	373-3606	373-3606
53	DRAG WASHER RET	F37-3301	F37-3301	F37-3301	F37-3301	F37-3301	F37-3301
54	DRAG KNOB	G84-0501	G84-0501	G84-0501	G84-0501	G84-0501	G84-0501